Traverse
Liebherr 30 to

Traverse 30 to

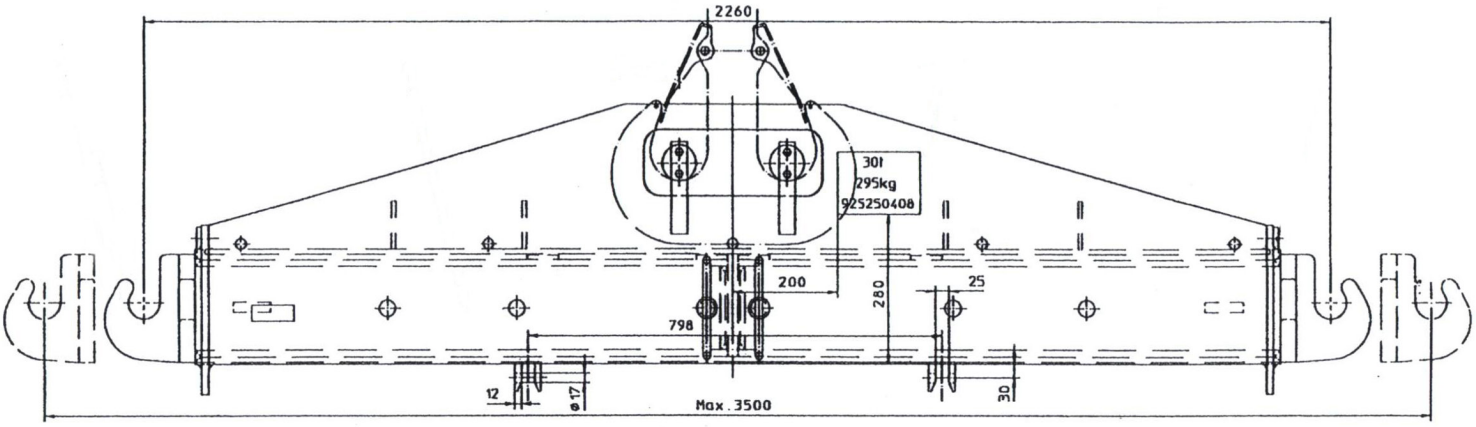

Technische Daten

Eigengewicht	297 kg
Max. Tragfähigkeit	30 to
Einstellbare Breiten	2,26 m / 3,00 m / 3,50 m

ANKER
Kran- und Arbeitsbühnen-Vermietung GmbH

Hauptsitz:
Bessemerstraße 3
21339 LÜNEBURG
Tel. (04131) 2 33 08-18
Fax (04131) 2 33 08-48
www.anker-lueneburg.de

Vermietstation:
Celler Str. 1
29525 UELZEN
Tel. (0581) 300 51
Fax (0581) 300 52
info@anker-lueneburg.de

ANKER gegr. 1841
Mitglied im Verbund PARTNER LIFT Vermietung europaweit