Roto-Telestapler 6,0 to
TSR 60.260

Hubhöhe ca. 25,80 m

Roto-Telestapler 6,0 to

SL: RST 260-60-D

Techn. Daten

Hubhöhe	25,80 m
Reichweite	22,20 m
Gabellänge	1,20 m
Gabelbreite	1,04 m
Tragkraft	6,00 to
Telestaplerlänge	7,85 m
Telestaplerbreite	2,53 m
Antriebsart	Diesel
Bauhöhe	3,12 m
Gesamtgewicht	19,60 to
Hersteller	MAGNI
Typ	RTH 6.26



Ausstattung

- Allradantrieb
- Allradlenkung
- Rangierkupplung



Zubehör

- Gabelverlängerung
- Lasthaken
- Winde (6,0 to)

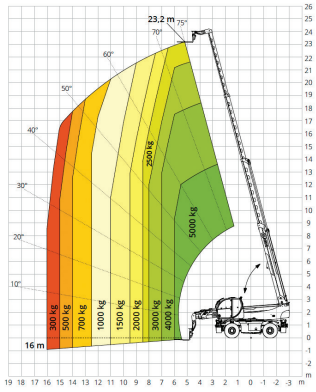

Frontal auf Reifen

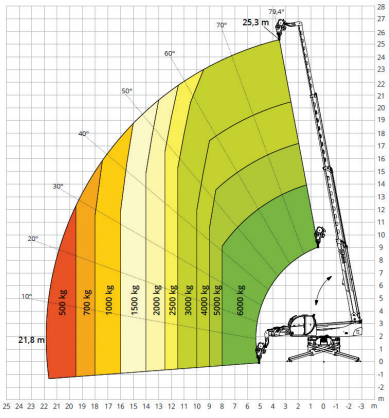

Abgestützt mit Winde 6,0 to

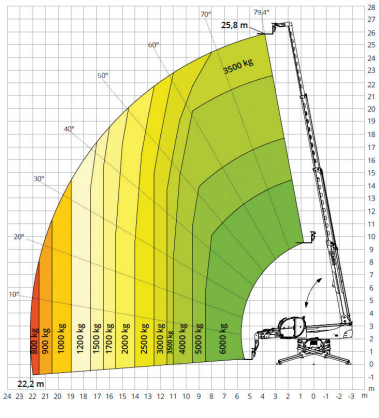

Ausgefahrene Stützen 360 Grad

QUALITÄTSSIEGEL
ZERTIFIZIERTE QUALITÄT
SYSTEM LIFT

SYSTEM LIFT
ANKER
Kran- und Arbeitsbühnen-Vermietung GmbH

Hauptsitz:
Bessemerstraße 3
21339 LÜNEBURG
Tel. 04131 / 23308-18
Fax 04131 / 23308-48
www.anker-lueneburg.de

Übergabestation:
Celler Str. 1
29525 UELZEN
Tel. 0581 / 30051
Fax 0581 / 30052
info@anker-lueneburg.de