Glaslifter SL 608 Outdoor
High Lifter E RT

Glaslifter SL 608 Outdoor

Transportanhänger kann mit angemietet werden.

Techn. Daten

Saug-/Tragkraft	600 kg
Hubhöhe	4,00 m
Transportbreite	0,83 - 1,60 m
Transporthöhe	1,53 m
Transportlänge	2,90 m
Gesamtgewicht	0,96 to
Gesamtgewicht mit Anhänger	1,85 to
Reifen	markierungsarm
Antriebsart	Akku
Hersteller	Smartlift
Typ	SL 608

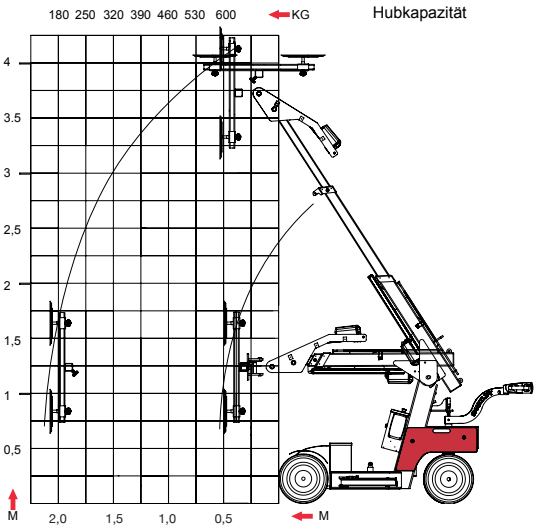

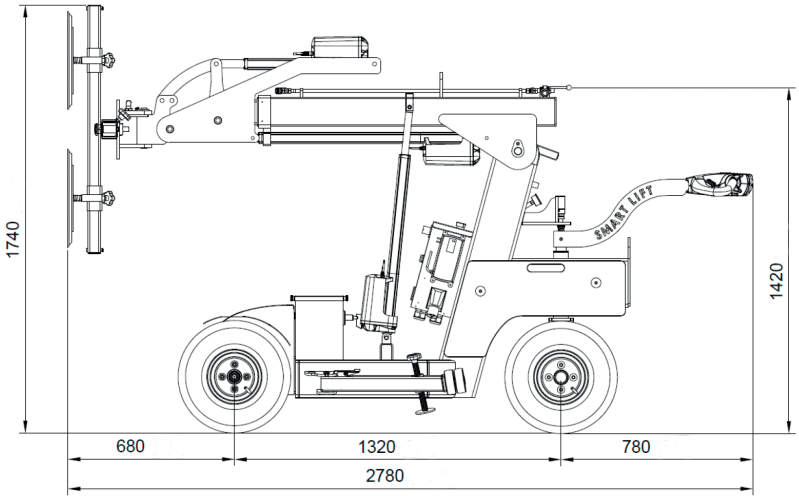

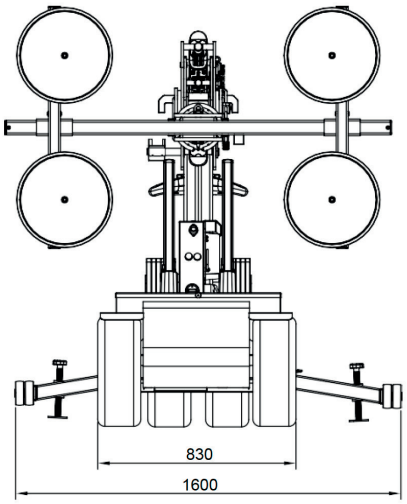

QUALITÄTSSIEGEL
ZERTIFIZIERTE QUALITÄT
SYSTEM LIFT

SYSTEM LIFT
ANKER
Kran- und Arbeitsbühnen-Vermietung GmbH

Hauptsitz:
Bessemerstraße 3
21339 LÜNEBURG
Tel. 04131 / 23308-18
Fax 04131 / 23308-48
www.anker-lueneburg.de

Übergabestation:
Celler Str. 1
29525 UELZEN
Tel. 0581 / 30051
Fax 0581 / 30052
info@anker-lueneburg.de