Roto-Telestapler 6,0 to - TSR 60.260

SL: RST 260-60-D

Hubhöhe ca. 25,80 m



Arbeitsdiagramm

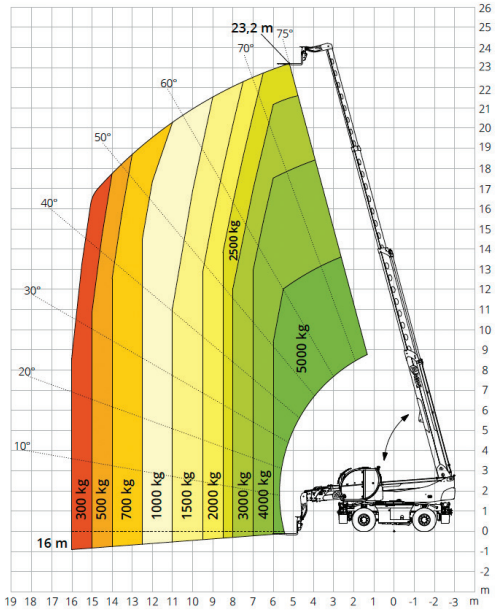

Frontal auf Reifen

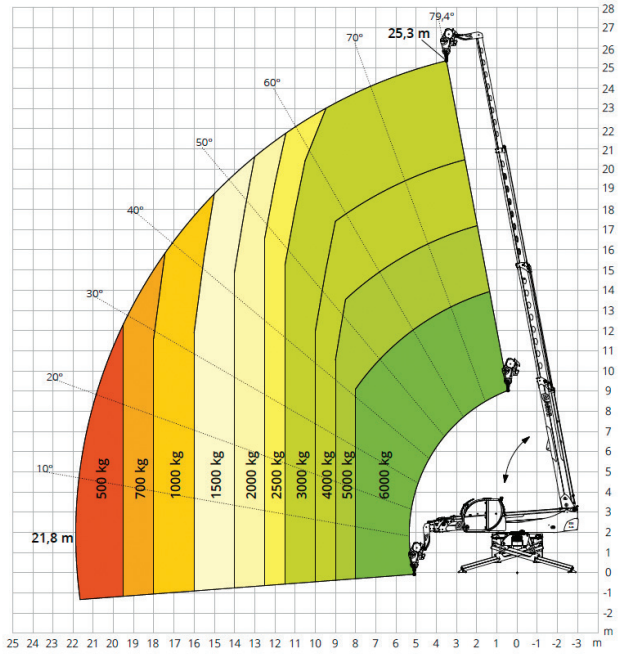

Abgestützt mit Winde 6,0 to

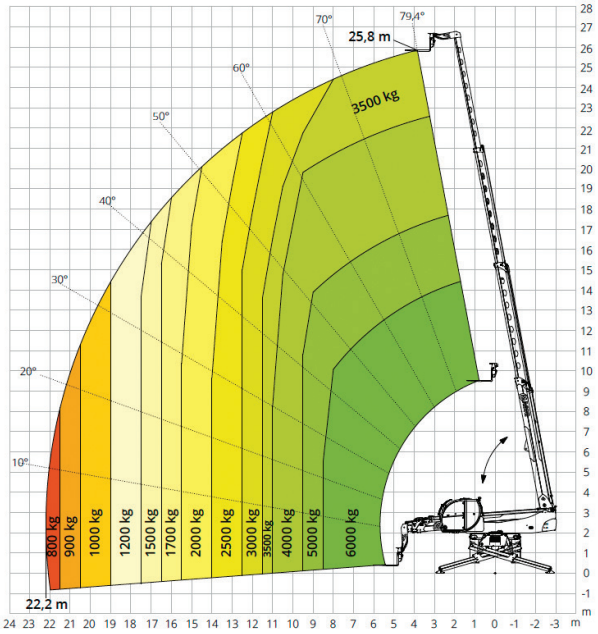

Ausgefahrene Stützen 360 Grad

QUALITÄTSSIEGEL ZERTIFIZIERTE QUALITÄT SYSTEM LIFT

SYSTEM LIFT ANKER Kran- und Arbeitsbühnen-Vermietung GmbH

Hauptsitz:
Bessemerstraße 3
21339 LÜNEBURG
Tel. 04131 / 23308-18
Fax 04131 / 23308-48
www.anker-lueneburg.de

Übergabestation:
Celler Str. 1
29525 UELZEN
Tel. 0581 / 30051
Fax 0581 / 30052
info@anker-lueneburg.de